AUDIOTECHNIK

COX 12 MKII

同轴点声源音箱



产品特点

- 12" 低音单元 (3" 音圈),号角式1" PEN压缩高音单元(1.75"音圈)
- 两分频同轴系统
- 400 W 持续功率(1600 W 峰值)
- 高达136 dB SPL
- 98 dB 灵敏度(1 W/1 m)
- 65 Hz - 19 kHz频率响应范围
- SpeakON® 和 4-pin Phoenix 连接
- 聚脲涂层木质箱体
- 多功能箱体设计,仅重19.5 kg

应用场景

礼堂、体育馆、俱乐部、舞台返送、侧返和前区补声、建筑声学及流动演出场景。

产品尺寸

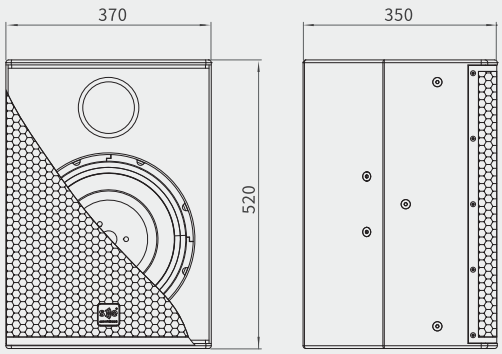

产品描述

COX 12 MKII 通过巧妙设计将高音单元和中低音单元结合在一个同轴结构中，确保了声音的一致性和紧凑的外观设计。这款无源音箱不仅拓展了低频响应范围，更具备高功率承载能力。COX 12 MKII的多功能箱体设计支持地面、支架上、吊挂及壁挂等多种使用场景。凭借其丰富的配件和系统集成能力，COX 12 MKII成为固定安装、流动演出和舞台返送的绝佳选择。

安全提示 请严格遵守操作说明及适用法规，以及安全操作规程，以确保设备的安全使用与运行。同时务必遵守地面堆叠系统或吊挂系统中，音箱模块的最大允许数量限制。

参数规格

电声参数	
频率响应范围 (-3 dB) [1]	134 Hz - 17 kHz
频率响应范围 (-10 dB) [1]	65 Hz - 19 kHz
覆盖角((-6 dB) [H x V] [2]	80° x 80°
额定阻抗	8 Ω
灵敏度 [1]	98 dB
峰值功率	1600 W
额定功率 [3]	400 W
最大声压级 [4]	136 dB
系统类型	两分频同轴系统
分频频点	1.3 kHz
扬声器单元	低音: 1 x 12" (3" 音圈) 高音: 1 x 1" (1.75" 音圈)
箱体类型	倒相箱体
接口	Neutrik speakON® NL4; Phoenix connector MSTB 4-pins
线序	speakON® NL4: Pins 1+ / 1- : driver; Pins 2+ / 2- : N.C. Phoenix: Pins 1+ / 1- : driver; Pins 2+ / 2- : link
机械结构	
产品尺寸 [H x W x D] (包含吊挂配件)	520 x 370 x 350 mm
重量	19.5 kg
包装尺寸[H x W x D]	633 x 470 x 450 mm
总重	22 kg
箱体	15 mm 多层板
箱体喷漆	黑色聚脲喷漆
网罩	粉末涂层穿孔钢
硬件	1 x 背面嵌入式挖手; 1 x 底部36 mm 底座用于支撑系统
吊挂	5 x M8 用于顶部与两侧的安装 3 x M8 用于底部的安装 2 x M8 用于背部的安装
配件	
壁挂式支架	COX12 WB
支撑杆	SPS 20

[1] 自由场, 1W / 1m, 轴向
[2] 4 kHz 时的覆盖范围
[3] 基于 EIA-426B 标准 (基于 RMS 电压)
[4] Max Peak SPL = Sensitivity + $10\log_{10}$(Continuous Power) + 12 dB Crest Factor
所有产品规格如有更改，恕不另行通知。

版本 2026/10